ELMO
V.le Certosa 8/B - 27100 Pavia Italy
Tel. ++39 382 529564 - 422372
Fax. ++39 382 527041
E-Mail: info@elmoitaly.com

MOTORI IMMERSI PER ASCENSORI IDRAULICI
SUBMERSIBLE MOTORS FOR HYDRAULIC LIFTS
UNTEROELMOTOREN FUER HYDRAULISCHE AUFZUEGE
MOTEURS IMMERGES DANS L'HUILE POUR ASCENSEURS HIDRAULIQUES

C US 205390

60 Hz
54TS - U - 8S6-
1505-12

MOTORI TRIFASI *THREE PHASE MOTORS* DREIPHASEENMOTOREN *MOTEURS TRIPHASES*

Suitable to be coupled screw pumps having shaft Ø32 mm and flange Ø220 mm

IN ANY MOMENT AND WITHOUT NOTICE ELMO CAN CHANGE MANUFACTURING PROCESS, PERFORMANCE FEATURES.

LA ELMO S.r.l. SI RISERVA IL DIRITTO DI APPORTARE QUALSIASI VARIAZIONE SENZA ALCUN PREAVVISO.

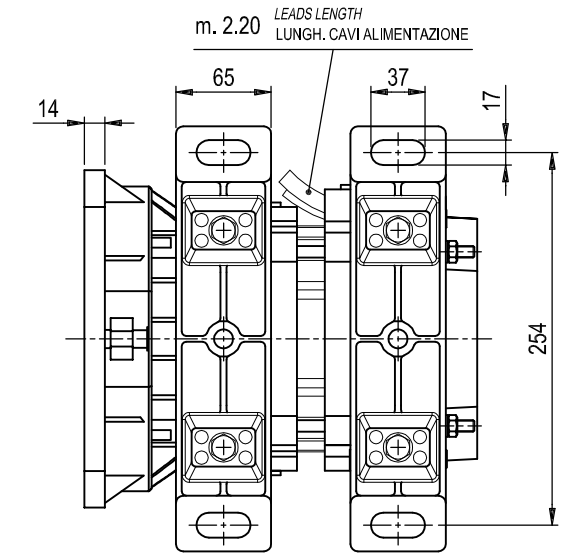

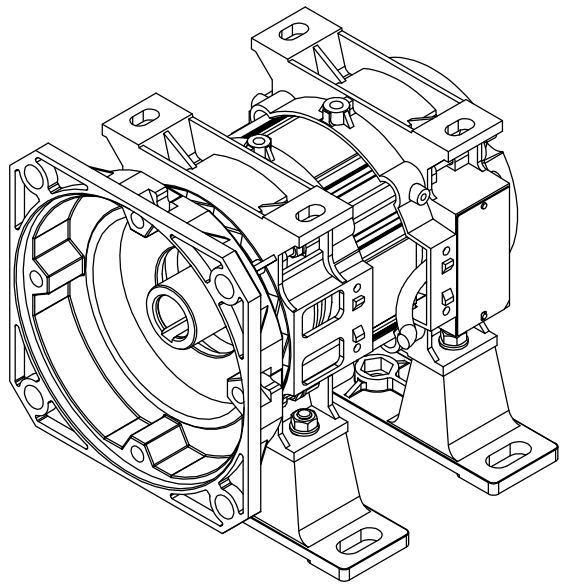

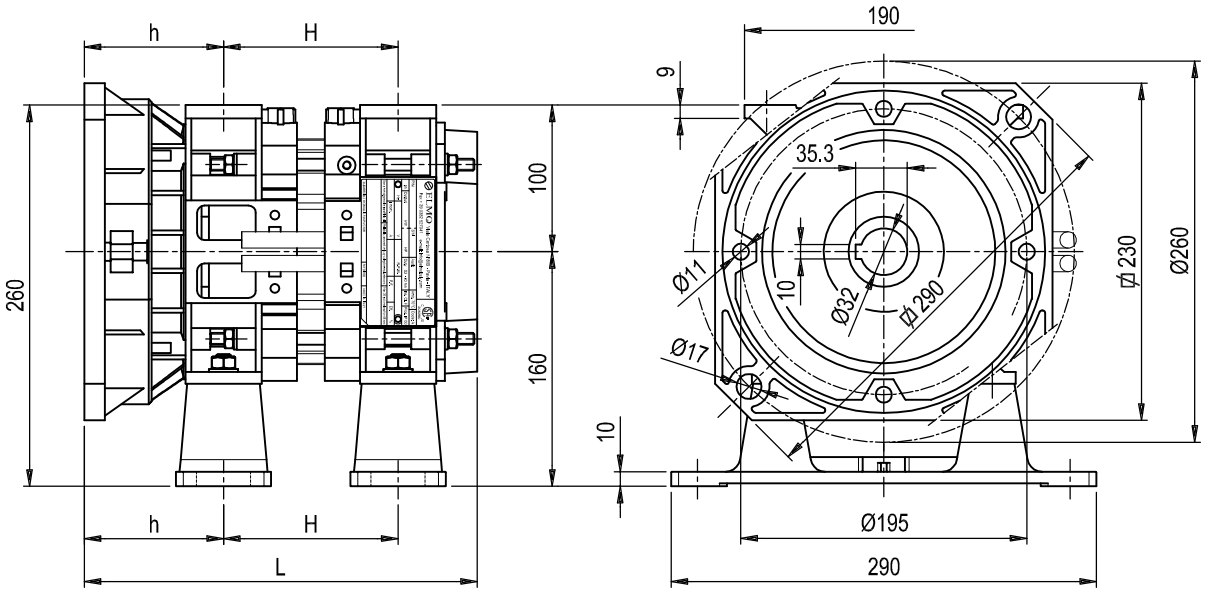

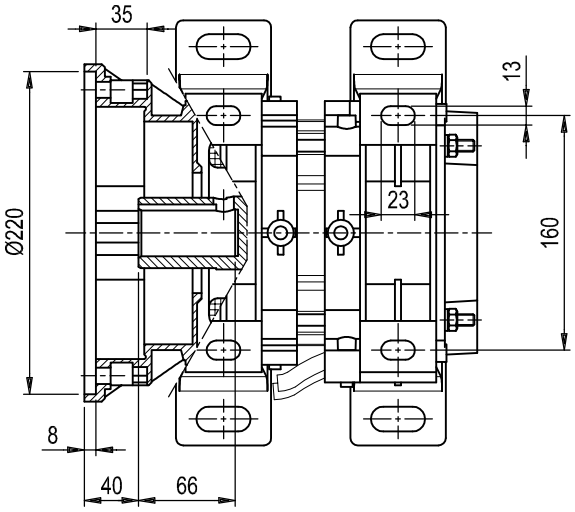

MOTORS WITHOUT FLYWHEEL

COD. BASE - *BASIC P/N*																			
GRANDEZZA - *SIZE*	POLARITA' - *POLARITY*	ALIMENTAZ. - *POWER SUPPLY*	FREQUENZA - *FREQUENCY*	POTENZA A 60 Hz *NOMINAL OUTPUT AT 60 Hz*			OMOLOGAZ. TIPO - *TYPE APPROVAL*	TENSIONE *VOLTAGE*		SERIE CAVI - *CABLE LENGTH*	ACCOPPIAMENTO - *SUITABLE TO*	SENZA VOLANO - *WITHOUT FLYWHELL*	PIEDI FISSAGGIO - *FIXING FEET*	ALTRE QUOTE - *OTHER DIMENS.*	DIMENSIONI D'INGOMBRO *OVERALL DIMENSION*			POTENZA A 60 Hz *NOMINAL OUTPUT AT 60 Hz*
				kW				V							L	h	H	HP
5	4	T	S	1	3	2	U				8	S	6	Y	438	95	289	1 8 -