ELMO
V.le Certosa 8/B - 27100 Pavia Italy
Tel. + 39 382 529564 - 422372
Fax. + 39 382 527041
E-Mail: info@elmoitaly.com

MOTORI IMMERSI PER ASCENSORI IDRAULICI
SUBMERSIBLE MOTORS FOR HYDRAULIC LIFTS
UNTEROELMOTOREN FUER HYDRAULISCHE AUFZUEGE
MOTEURS IMMERGES DANS L'HUILE POUR ASCENSEURS HIDRAULIQUES

60 Hz
V342 - - T - SE -
0905-11

MOTORI TRIFASI *THREE PHASE MOTORS* DREIPHASEENMOTOREN *MOTEURS TRIPHASES*

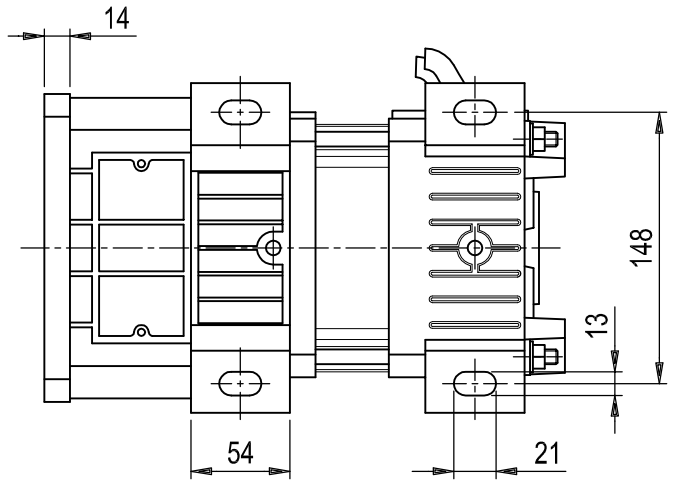

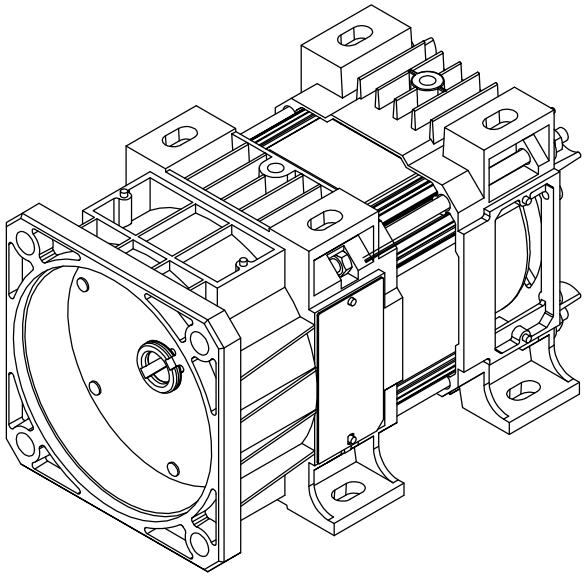

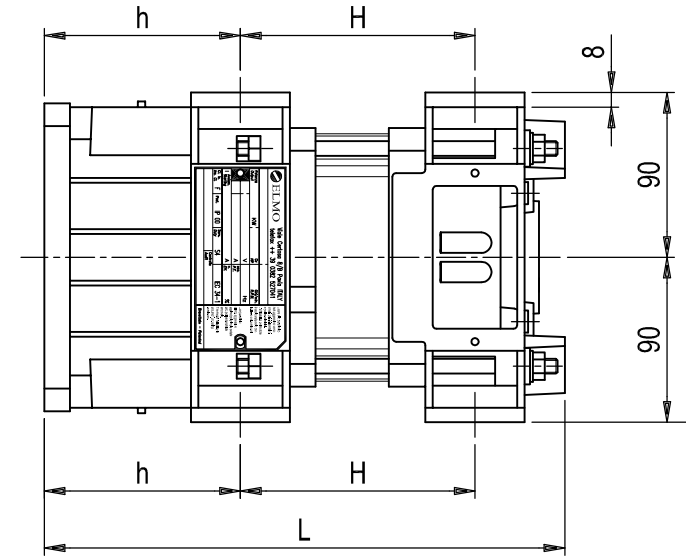

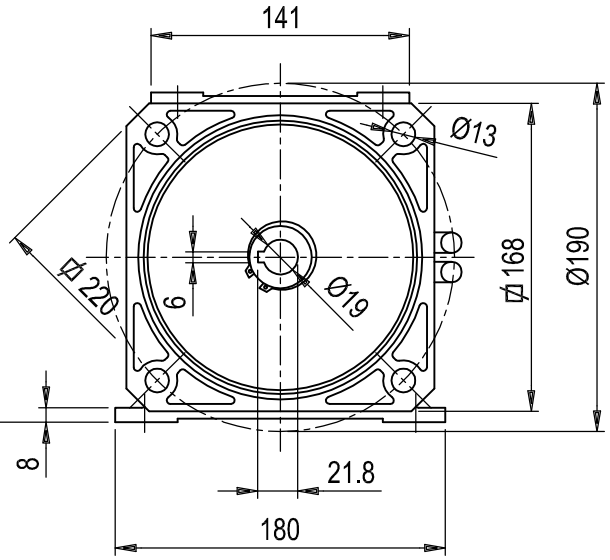

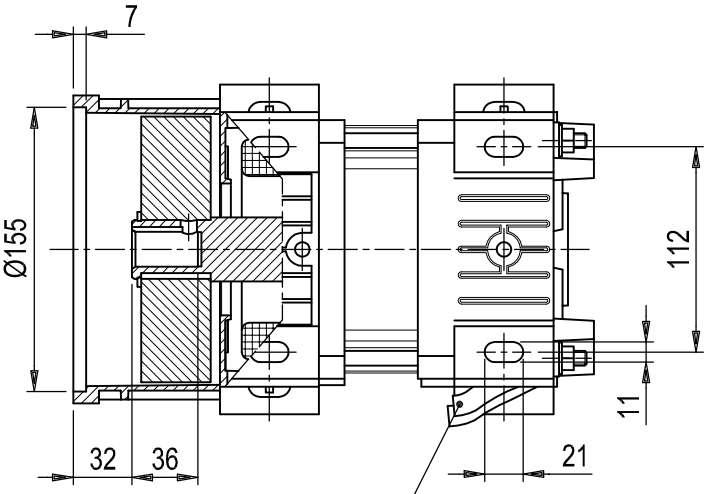

m.1.40 LUNGH. STANDARD CAVI ALIMENTAZIONE
STANDARD LEADS LENGTH

MOTORS COMPLETE WITH FLYWHEEL

TIPO - *TYPE*	GRANDEZZA - ACCOPPIAM. *SIZE - SUITABLE TO*	POLARITA' - *POLES*	SERIE - *INTERNAL SERIES*	POTENZA A 60 Hz *NOMINAL OUTPUT AT 60 Hz* kW	TRIFASE - *THREE PHASE*	VOLTAGGIO *VOLTAGE* V	60 Hz - *CYCLES AT 60 Hz*	ATTACCHI - *FEET*	TERMINALI - *LEAD TERMINAL*	DIMENSIONI *DIMENSION* L	h	H	POTENZA A 60 Hz *NOMINAL OUTPUT AT 60 Hz* HP
V	3	4	2	- 2 2	T		S	E		284	107	128	- 3 -
				- 3 6						299		143	- 5 -
				- 5 3						314		158	- 7 2
				- 7 3						329		173	1 0 -
				- 9 2						344		188	1 2 5
				1 1 -						359		203	1 5 -
				1 3 2						374		218	1 8 -
				1 5 -						394		238	2 0 -

LA ELMO S.r.l. SI RISERVA IL DIRITTO DI APPORTARE QUALSIASI VARIAZIONE SENZA ALCUN PREAVVISO. IN ANY MOMENT AND WITHOUT NOTICE ELMO CAN CHANGE MANUFACTURING PROCESS, PERFORMANCE FEATURES.