ELMO
V.le Certosa 8/B - 27100 Pavia Italy
Tel. + 39 382 529564 - 422372
Fax. + 39 382 527041
E-Mail: info@elmoitaly.com

MOTORI IMMERSI PER ASCENSORI IDRAULICI
SUBMERSIBLE MOTORS FOR HYDRAULIC LIFTS
UNTEROELMOTOREN FUER HYDRAULISCHE AUFZUEGE
MOTEURS IMMERGES DANS L'HUILE POUR ASCENSEURS HIDRAULIQUES

60 Hz
V472 - - T - SE -
1001-27

MOTORI TRIFASI *THREE PHASE MOTORS* DREIPHASEENMOTOREN *MOTEURS TRIPHASES*

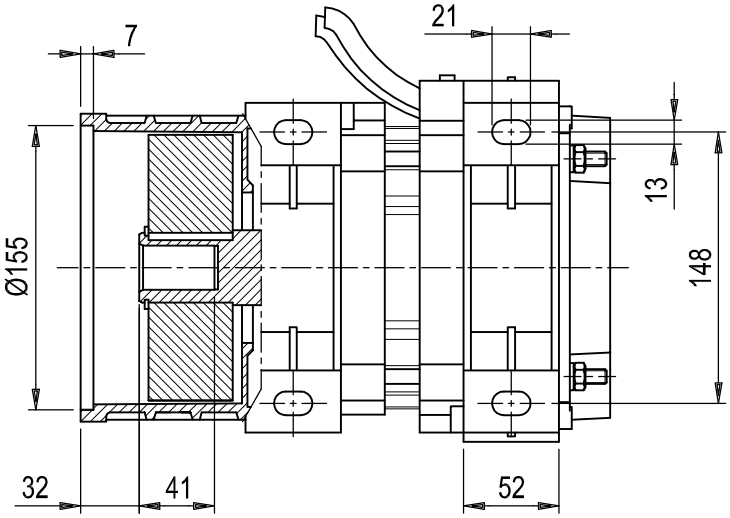

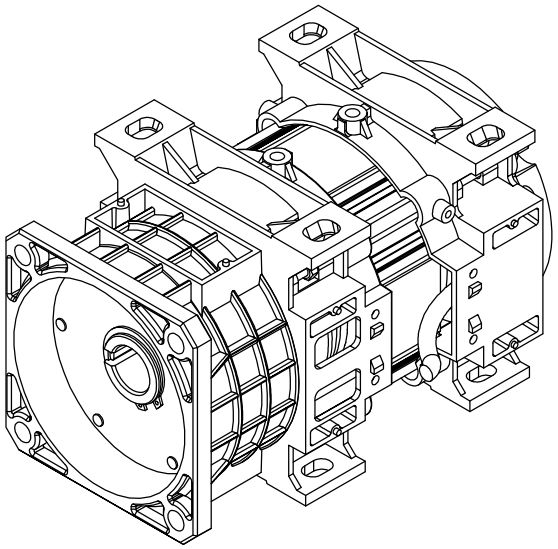

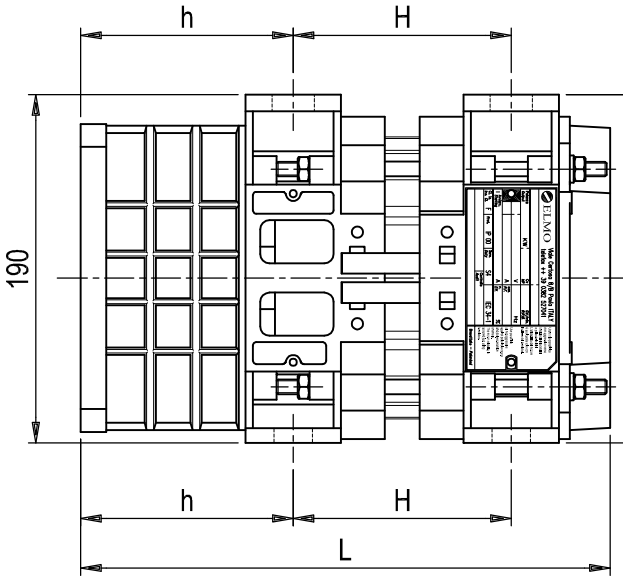

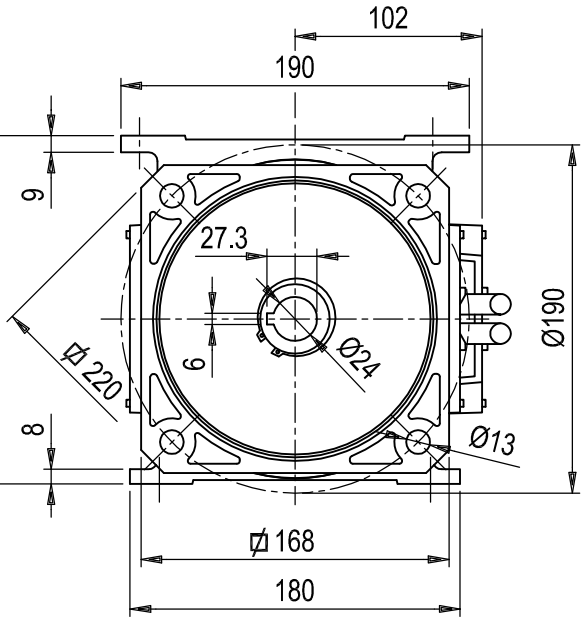

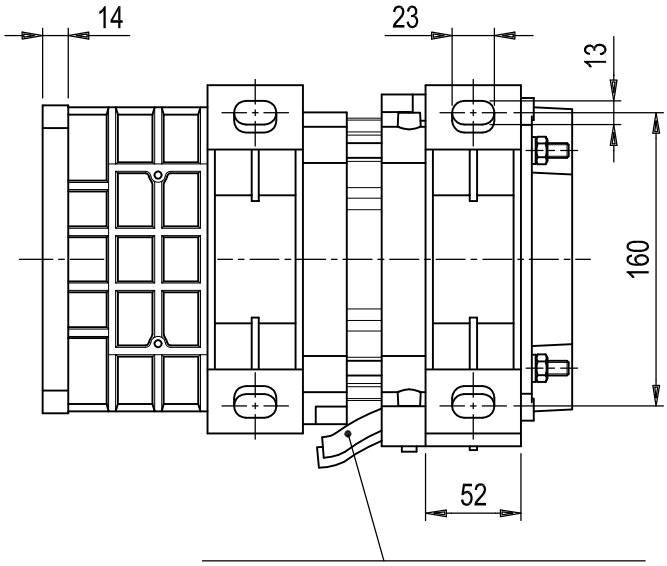

m.1.40 LUNGH. STANDARD CAVI ALIMENTAZIONE
STANDARD LEADS LENGTH

MOTORS COMPLETE WITH FLYWHEEL

TIPO - *TYPE*	GRANDEZZA - ACCOPPIAM. *SIZE - SUITABLE TO*	POLARITA' - *POLES*	SERIE - *INTERNAL SERIES*	POTENZA A 60 Hz *NOMINAL OUTPUT AT 60 Hz* kW	TRIFASE - *THREE PHASE*	VOLTAGGIO *VOLTAGE* V	60 Hz - *CYCLES AT 60 Hz*	ATTACCHI - *FEET*	TERMINALI - *LEAD TERMINAL*	DIMENSIONI *DIMENSION* L	h	H	POTENZA A 60 Hz *NOMINAL OUTPUT AT 60 Hz* HP
V	4	7	2	175	T		S	E		384	116	214	2 3 5
				185						384		214	2 5 -
				24-						409		239	3 3 -
				29-						434		264	4 0 -

LA ELMO S.r.l. SI RISERVA IL DIRITTO DI APPORTARE QUALSIASI VARIAZIONE SENZA ALCUN PREAVVISO. *IN ANY MOMENT AND WITHOUT NOTICE ELMO CAN CHANGE MANUFACTURING PROCESS, PERFORMANCE FEATURES.*