ELMO
V.le Certosa 8/B - 27100 Pavia Italy
Tel. + 39 382 529564 - 422372
Fax. + 39 382 527041
E-Mail: info@elmoitaly.com

MOTORI IMMERSI PER ASCENSORI IDRAULICI
SUBMERSIBLE MOTORS FOR HYDRAULIC LIFTS
UNTEROELMOTOREN FUR HYDRAULISCHE AUFZUEGE
MOTEURS IMMERGES DANS L'HUILE POUR ASCENSEURS HIDRAULIQUES

50 Hz
S764K - T - N9 -
1406-03

MOTORI TRIFASI *THREE PHASE MOTORS* DREIPHASEENMOTOREN *MOTEURS TRIPHASES*

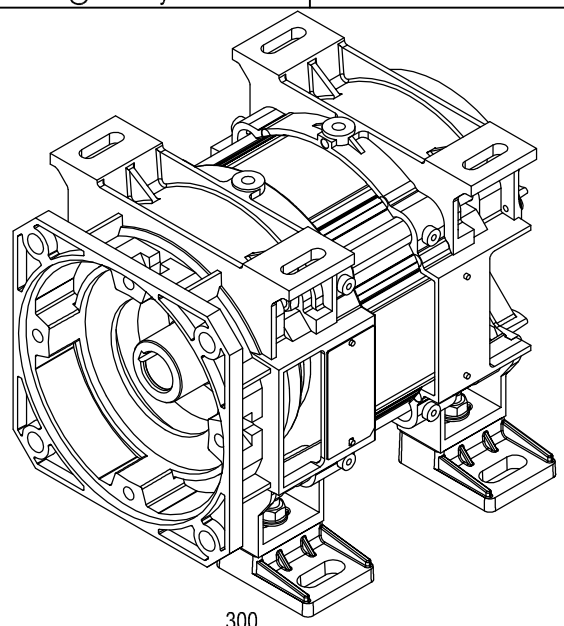

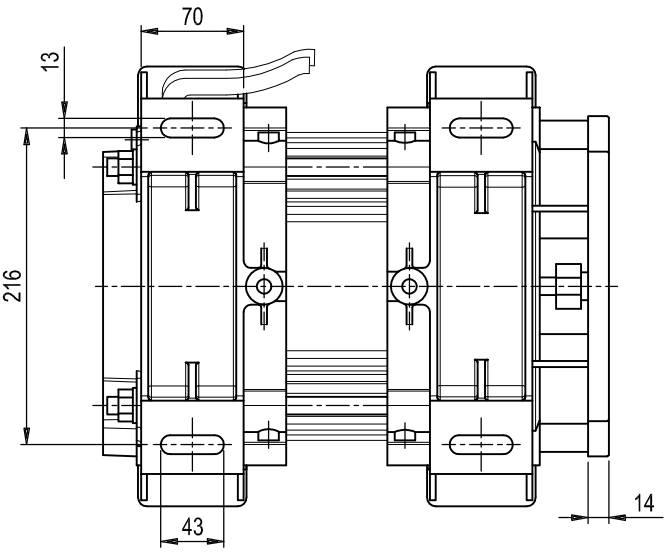

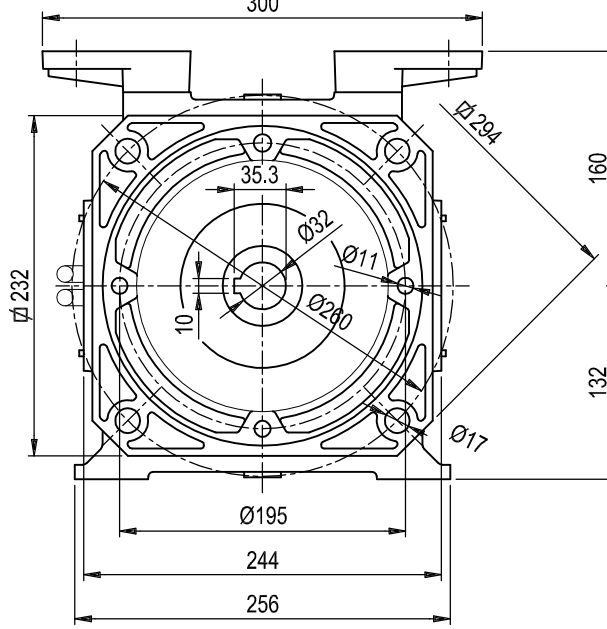

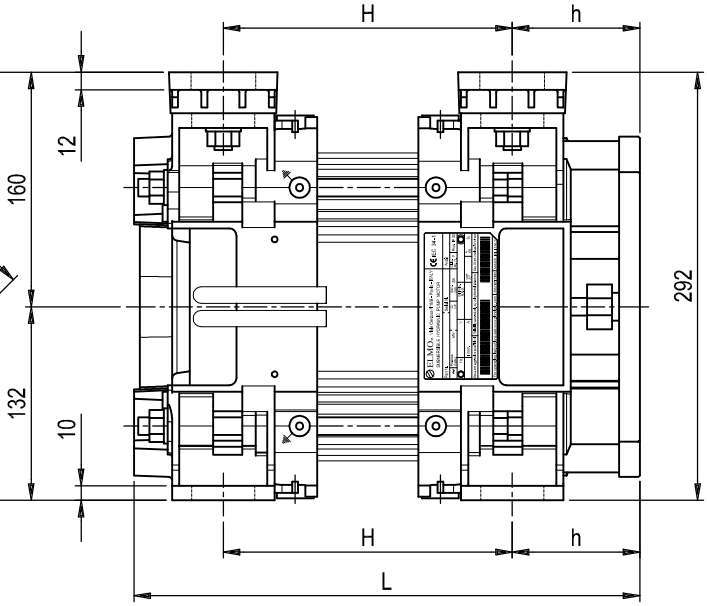

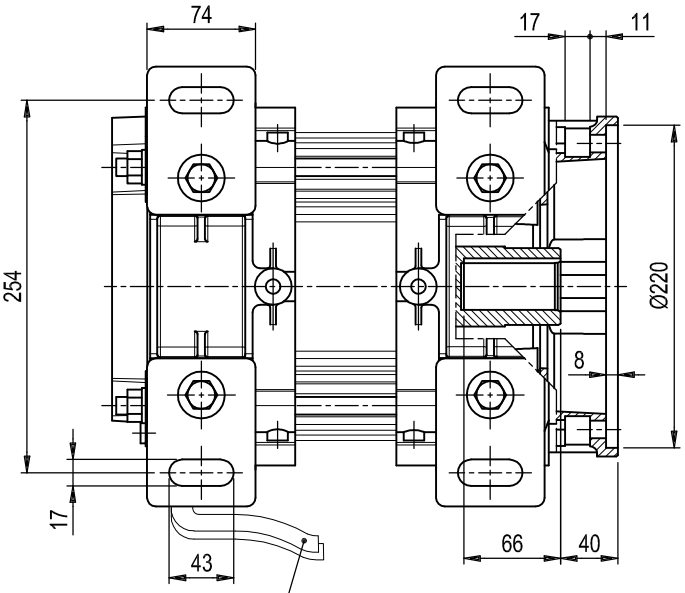

m. 2.0 LUNGH. STANDARD CAVI ALIMENTAZIONE
STANDARD LEADS LENGTH

MOTORS WITHOUT FLYWHEEL

TIPO - *TYPE*	GRANDEZZA - ACCOPPIAM. *SIZE - SUITABLE TO*	POLARITA' - *POLES*	SERIE - *INTERNAL SERIES*	POTENZA A 50 Hz *NOMINAL OUTPUT AT 50 Hz* kW	TRIFASE - *THREE PHASE*	TENSIONE *VOLTAGE* V	50 Hz - *CYCLES AT 50 Hz*	ATTACCHI - *FEET*	TERMINALI - *LEAD TERMINAL*	DIMENSIONI *DIMENSION* L	h	H	POTENZA A 50 Hz *NOMINAL OUTPUT AT 50 Hz* HP
S	7	6	4	K	132	T	N	9		360	87	212	18 -
				15-						375		227	20 -
				185						395		247	25 -
				22-						420		272	30 -
				30-						460		312	40 -
				37-						510		362	50 -
				45-						565		417	60 -

LA ELMO S.r.l. SI RISERVA IL DIRITTO DI APPORTARE QUALSIASI VARIAZIONE SENZA ALCUN PREAVVISO.
IN ANY MOMENT AND WITHOUT NOTICE ELMO CAN CHANGE MANUFACTURING PROCESS, PERFORMANCE FEATURES.