ELMO
V.le Certosa 8/B - 27100 Pavia Italy
Tel. + 39 382 529564 - 422372
Fax. + 39 382 527041
E-Mail: info@elmoitaly.com

MOTORI TRIFASI *THREE PHASE MOTORS* DREIPHASEENMOTOREN *MOTEURS TRIPHASES*

Elmo
RIN-H32-L700
1111-26

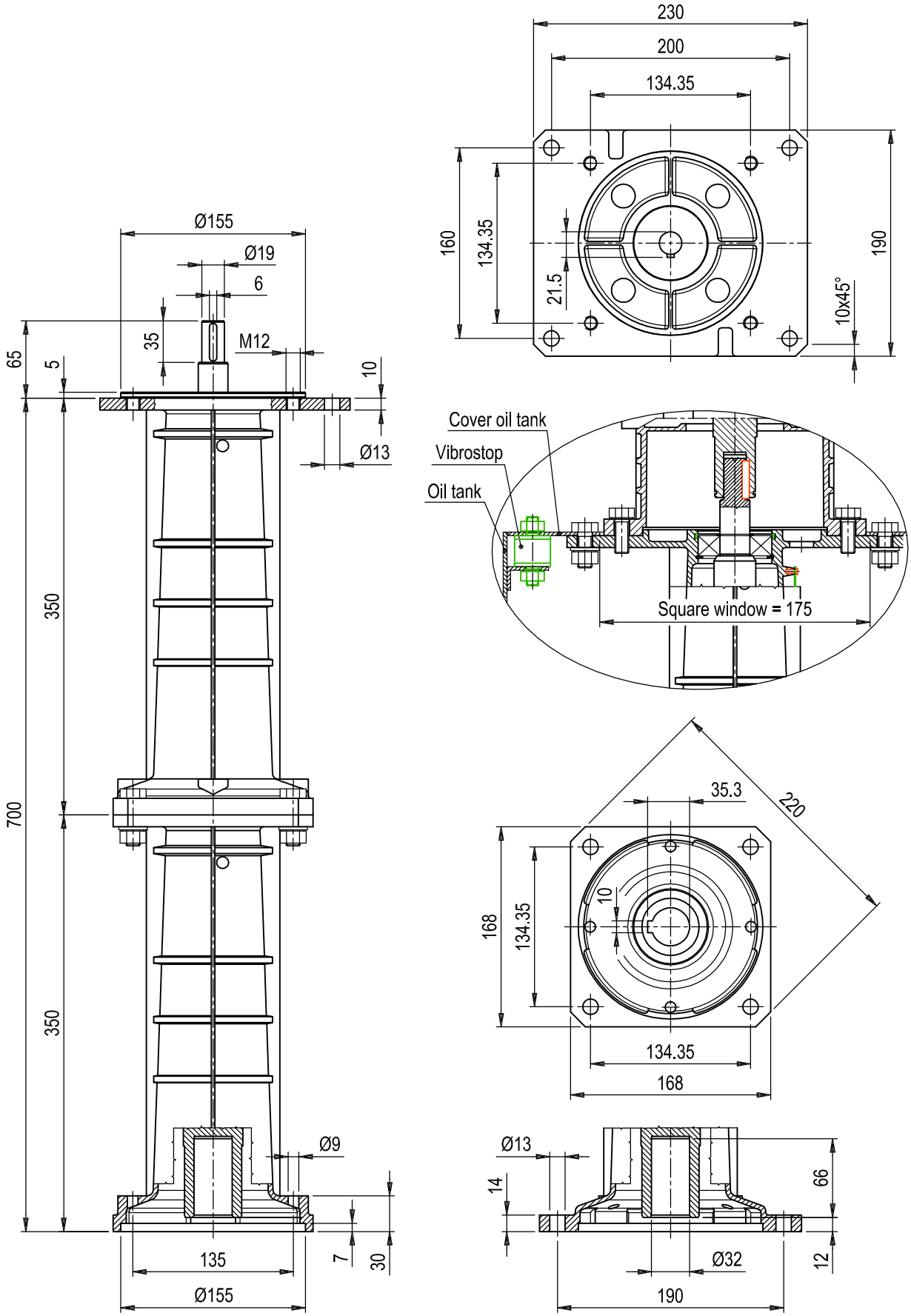

LA ELMO S.r.l. SI RISERVA IL DIRITTO DI APPORTARE QUALSIASI VARIAZIONE SENZA ALCUN PREAVVISO.
IN ANY MOMENT AND WITHOUT NOTICE ELMO CAN CHANGE MANUFACTURING PROCESS, PERFORMANCE FEATURES.